# horiz AL

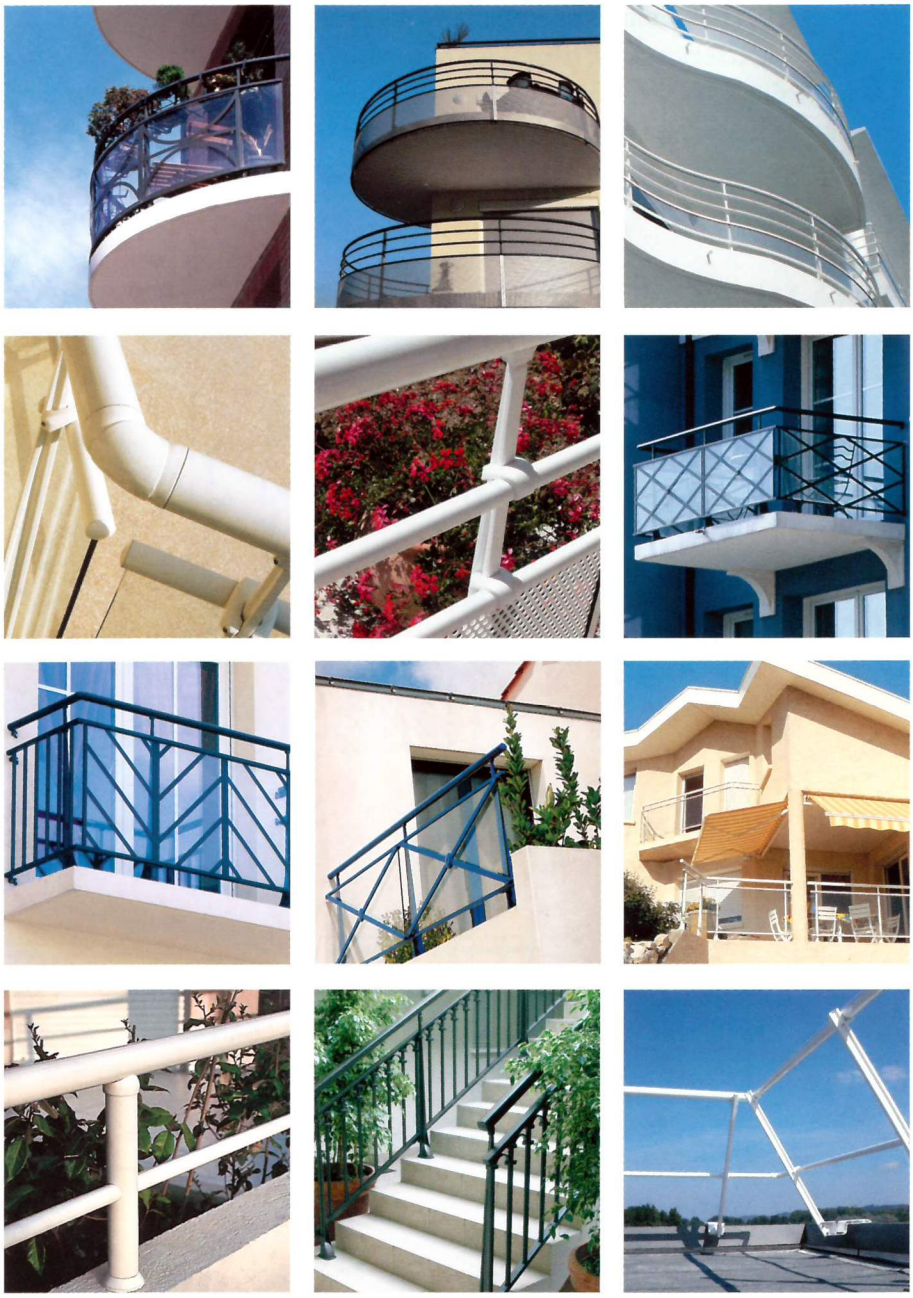

# BARANDILLAS DE ALUMINIO

TECALUM®
Sistemes

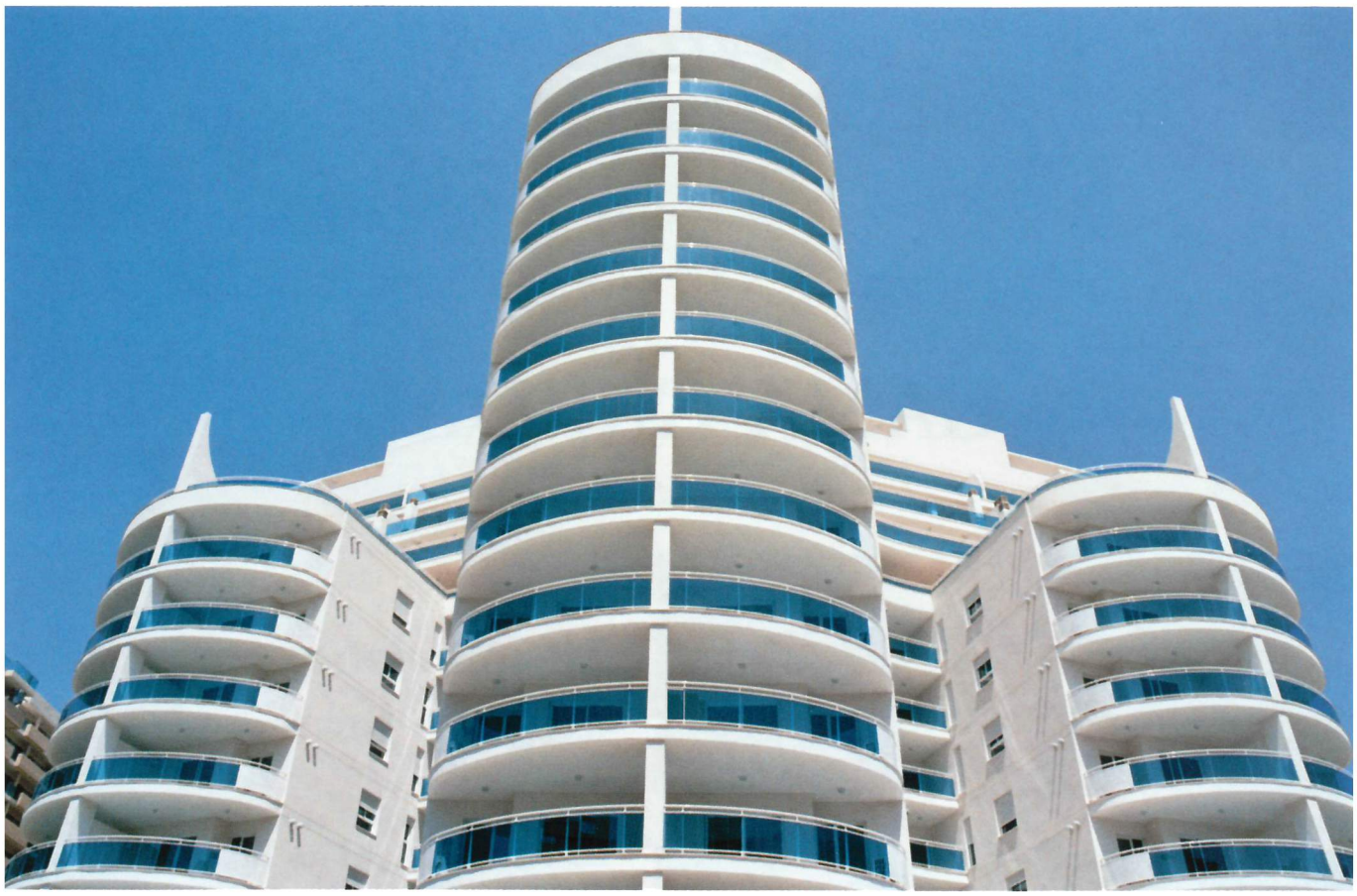

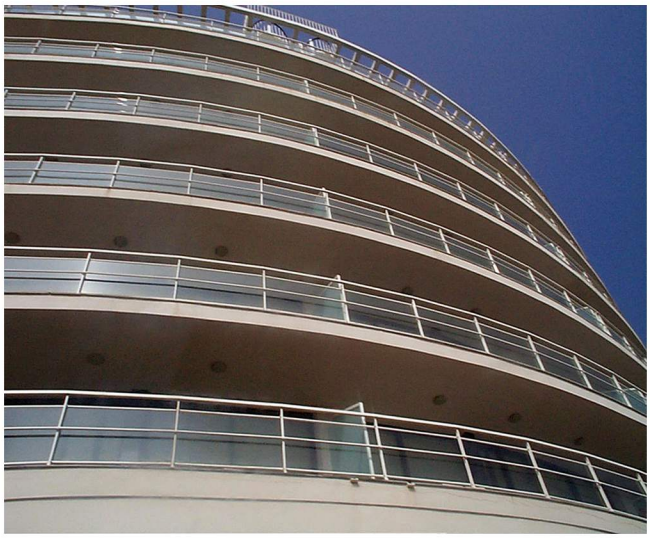

Hace ya treinta años que las barandilla HORIZAL se comercializan con éxito en numerosos paises del mundo.
Si bien su diseño evoluciona constantemente, mantienen la resistencia indispensable para satisfacer las normas de seguridad de cada pais. Incluso las barandillas más antiguas, ya instaladas, no han sufrido alteración alguna en cuanto a su calidad.
Las barandillas de aluminio HORIZAL permiten numerosas posibilidades de configuración, rellenando la zona entre los montantes o soportes de fijación con paneles de diferentes componentes o soluciones: resina acrílica, materiales compuestos, chapa de aluminio perforada, vidrio laminado o barrotes de aluminio.

Los sistemas de barandillas HORIZAL han sido sometidos a pruebas de verifación y debidamente certificados por institutos de control oficiales homologados.
En cuanto a los formatos de relleno, se ha experimentado la prueba de carga.
Desde siempre, el estudio y el montaje rápido han sido una prioridad. Una de las ventajas de las barandillas es la tolerancia de ajuste. En efecto, con los soportes patentados, las barras de soporte pueden ser colocadas holgadamente, incluso sobre superficies irregulares. Las bridas de fijación del pasamano tienen tolerancias de ajuste hasta 15 mm.

## SEGURIDAD Y CALIDAD

Las barandillas de aluminio HORIZAL están en conformidad con las normas españolas UNE 85-237-91 y UNE 85-238-91. La distancia máxima entre los puntos de soporte es de 1625 milímetros en lugares privados y 1000 milímetros en lugares públicos.
Los perfiles y accesorios están fabricados por empresas certificadas de acuerdo con la norma ISO 9002.
Las barandilas HORIZAL han sido sometidas a ensayos de resistencia certificados por institutos de control homologados y, en particular, a ensayos de rotura para los diferentes tipos de relleno, que pueden ser documentados específicamente.

horiz AL

# MODELO ANTARES

Modelo clásico de barrotes, ha "vestido" millares de edificios nuevos o antiguos. Seduce al profesional por su facilidad de instalación y adaptación a cualquier configuración de soporte.

Su utilización en la renovación o la rehabilitación es especialmente apreciada.

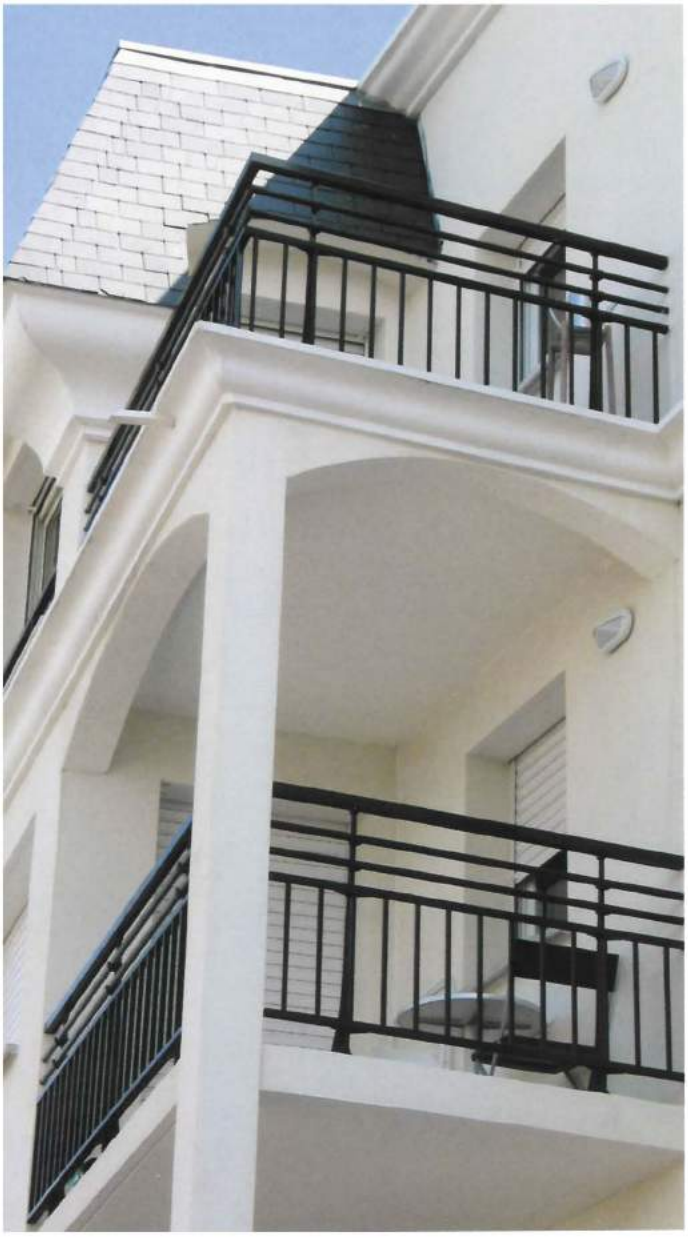

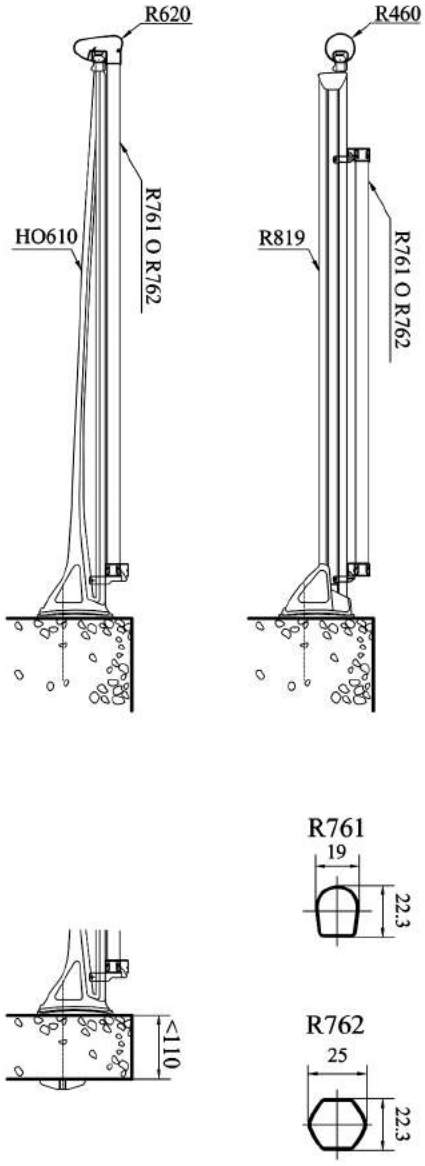

horiz AL

# MODELO RETRAL

La barandilla RETRAL es una versión decorada y personalizable del modelo Antares. Sobre la estructura de barrotes, con vacío bajo el pasamano exclusivamente, se fijan diversas decoraciones: medias-lunas, crucetas, rombos, manchones, mariposas…

La combinación de estas decoraciones permite elegir sin límites entre motivos y ritmos. Cada balcón o cada piso del edificio puede así ser personalizado. RETRAL enriquece la paleta de expresión del aluminio en el estilo "forja", tanto para exteriores como interiores.

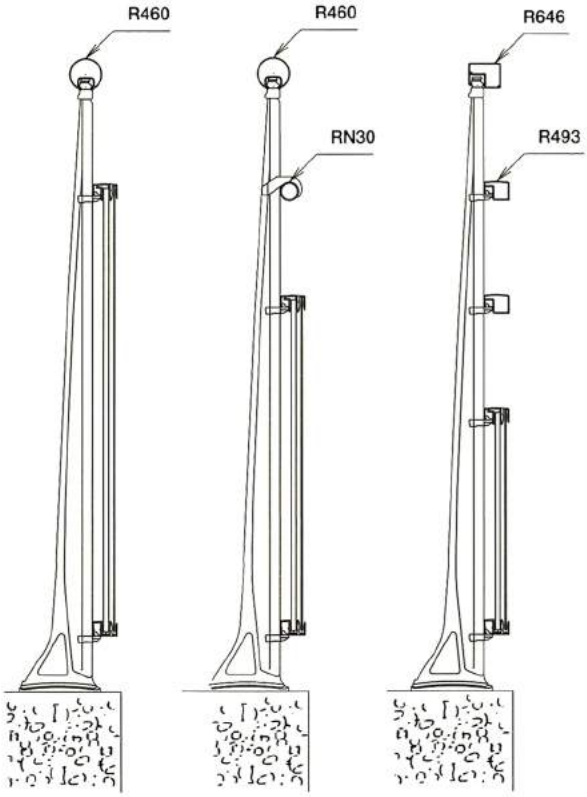

horiz AL

# MODELO ARTIK

¡Una instalación muy fácil!

Gracias a sus tramos de barrotes articulados, esta barandilla prefabricada, totalmente de aluminio, se transforma rápidamente en una rampa inclinada.

Tramos pre-montados de largos estándar de 2, 4 o 6 m.
Cortar a la longitud deseada. Inclinable de 0º a 45º.

Codo superior a 90º / Codo inferior a 90º
Codo de pasamano escalera/rellano
(decoración media-luna en opción)

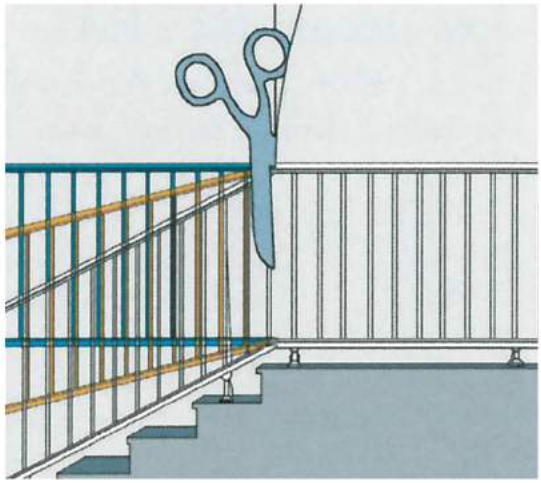

Tramos pre-montados de largos estándar de 2, 4 o 6 m. Cortar a la longitud deseada. Inclinable de 0º a 45º.

horiz AL

# MODELO ATHYS

Concebido exclusivamente a partir de perfiles redondos, la barandilla ATHYS armoniza perfectamente el pasamano con los perfiles de encuadre del relleno. La combinación de perfiles y travesaños de diámetros distintos permite diversas variantes de formas redondeadas que se asocian exitosamente con todo tipo de relleno (vidrio laminado, resina, chapa perforada…).

La concepción del modelo ATHYS se adapta especialmente a las barandillas de varios travesaños y a las configuraciones arquitectónicas curvadas.

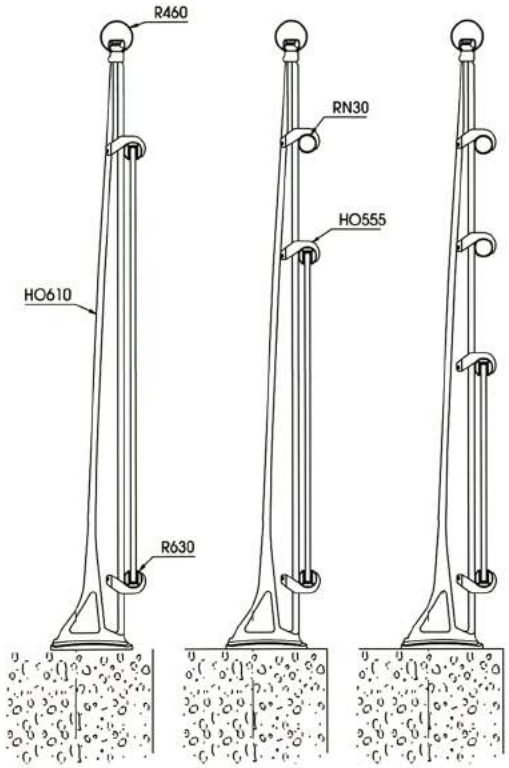

# CONFIGURACIONES Y BASES DE ANCLAJE

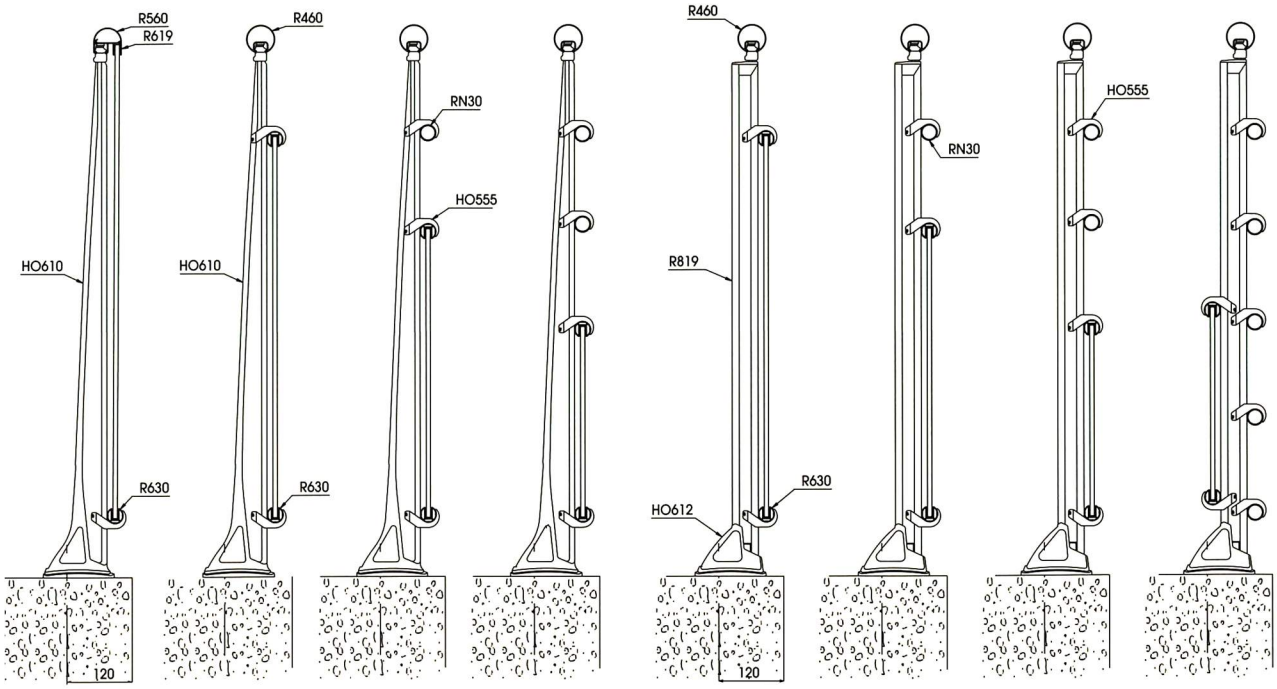

## Pasamanos para los modelos ATHYS, ANTARES y AREAL

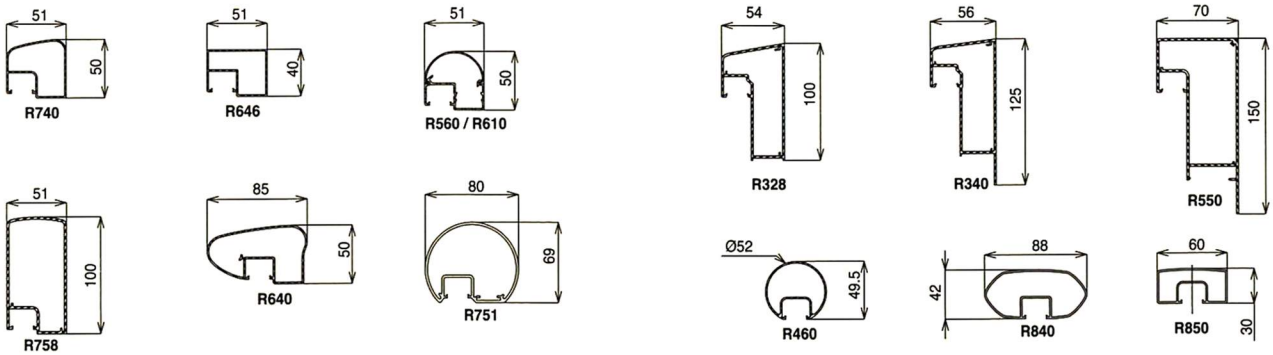

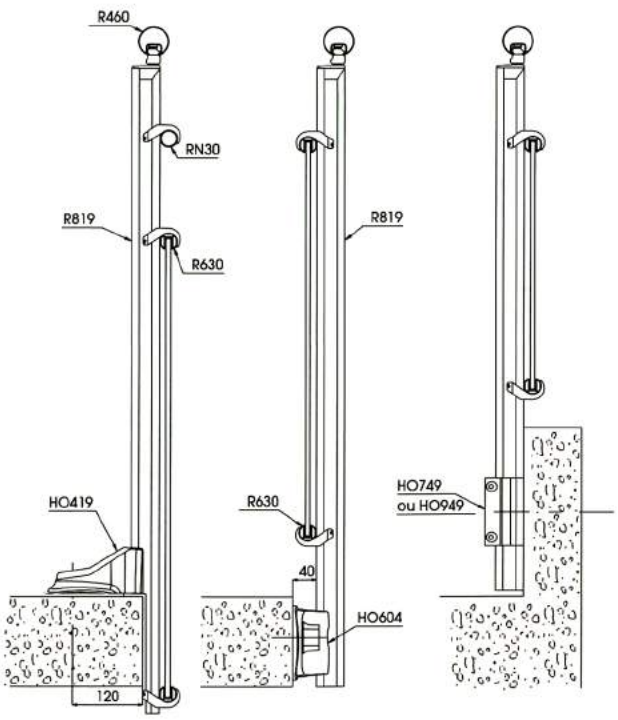
R460
RN30
R819
R630
HO419
120
R819
R630
40
HO604
HO749
ou HO949

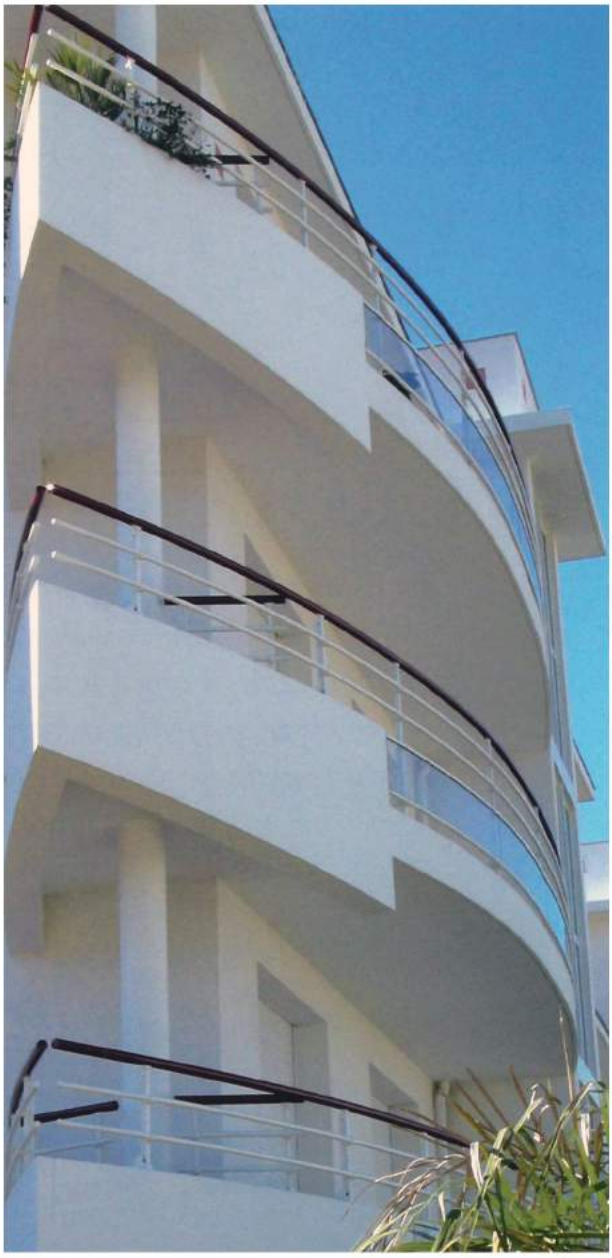

horiz AL

# MODELO AREAL

Miles de metros lineales instalados por todo el mundo, le han conferido su reputación como modelo de referencia. Anodizado o lacado, en trazado recto o poliganal, el modelo AREAL juega con el tiempo y se adapta a todos los estilos. Inalterable, por su concepción dará a sus realizaciones un toque de personalidad.

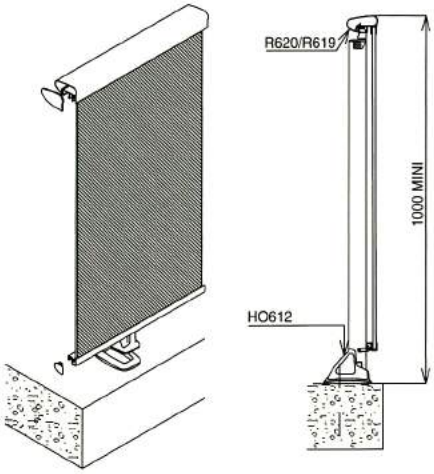


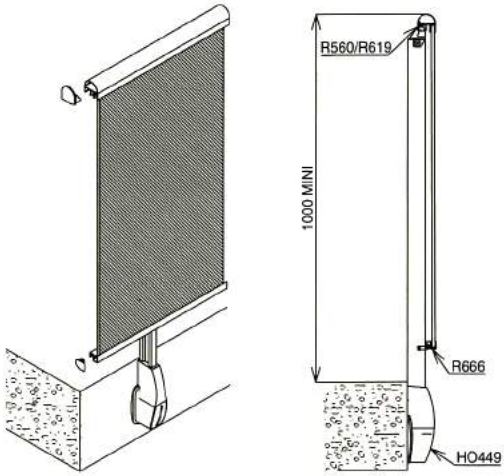

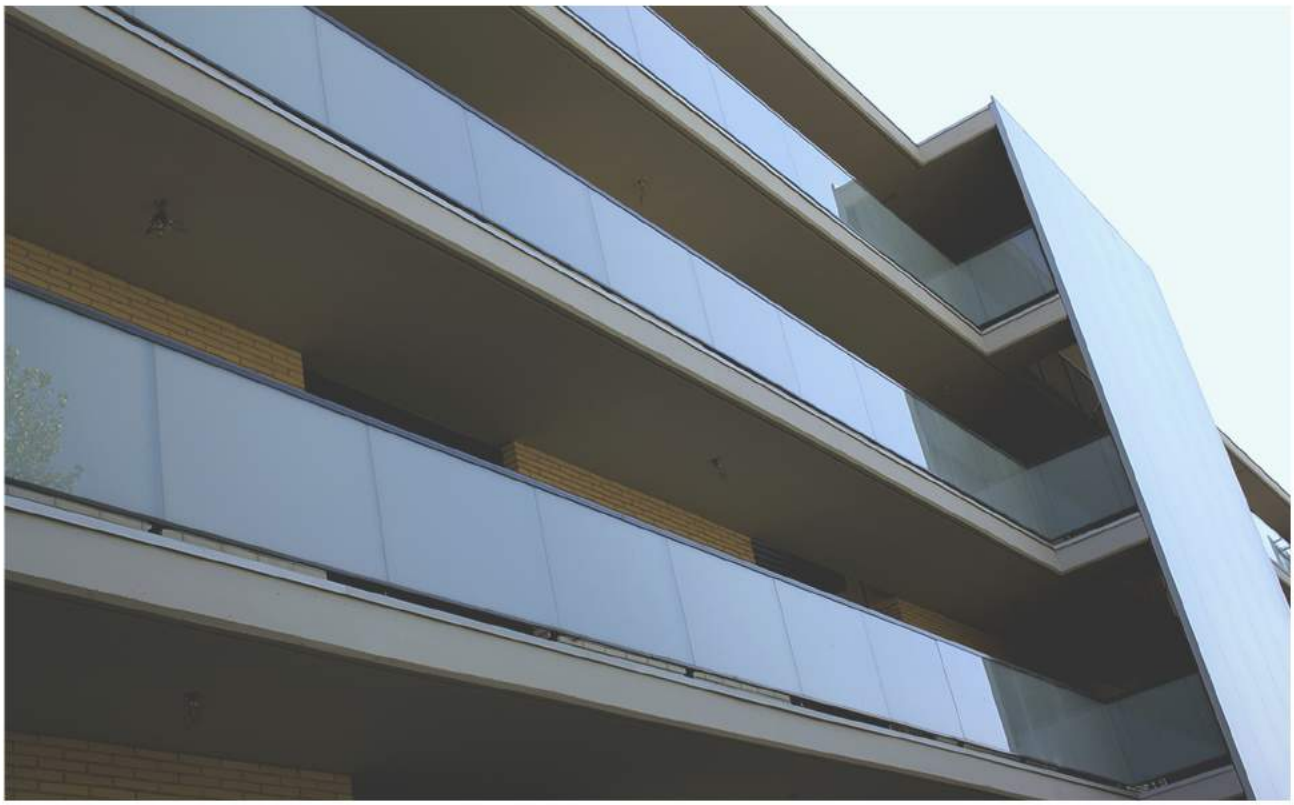

horiz AL

# DECORACIÓN CRUZ DE SAN ANDRÉS

La decoración de las barandas con relleno utiliza a menudo motivos añadidos que confieren un mayor volumen a las realizaciones clásicas.
HORIZAL ha concebido una CRUZ DE SAN ANDRES simple y estética que va fijada mecánicamente a los perfiles de encuadre del relleno.

Su roseta central articulada religa las diagonales sin tornillos visibles.

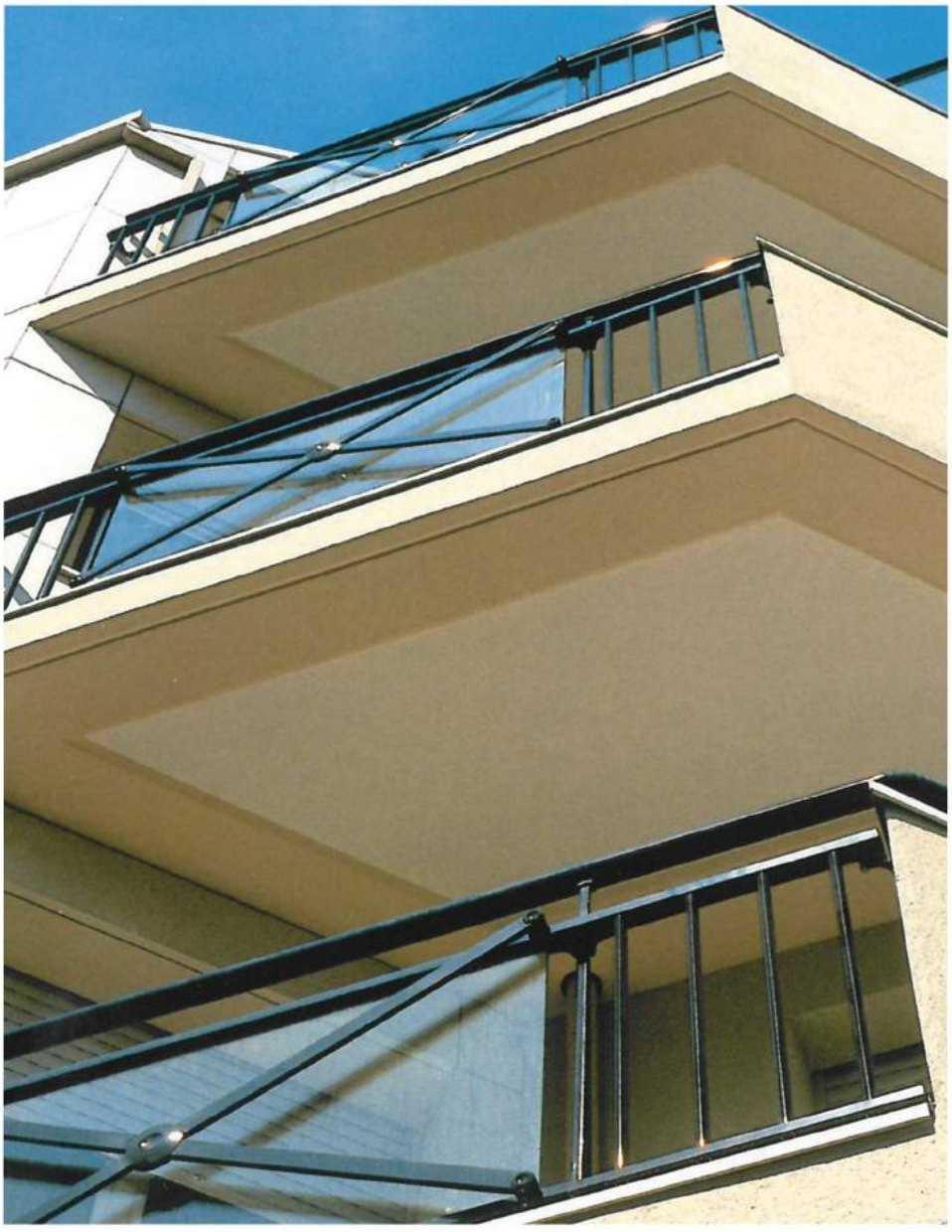

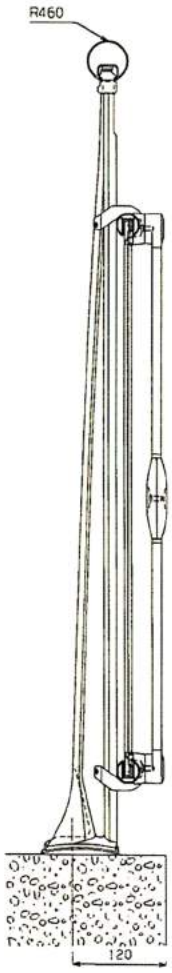

# MODELO ARIANE

Es un concepto de barandilla sobre murete íntegramente tubular que combina flexibilidad y elegancia.
Sin fijaciones visibles, los pasamanos y los travesaños están contenidos en el plano vertical de los montantes. Esta configuración estética ofrece un diseño muy apreciado que se adapta especialmente a las formas cimbradas.

Tanto en interiores como en exteriores, ARIANE armoniza con todas las arquitecturas y se fija muy fácilmente gracias a su base de anclaje patentada de reglaje tridimensional.

Base sobre muro

Base en aplique

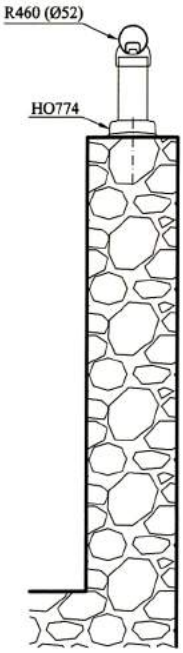


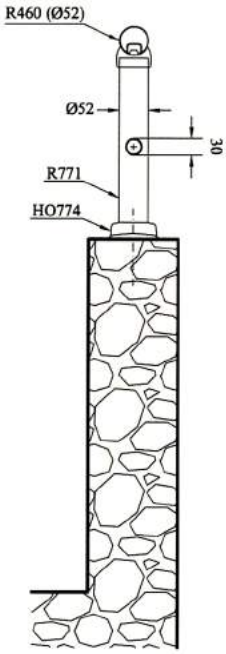


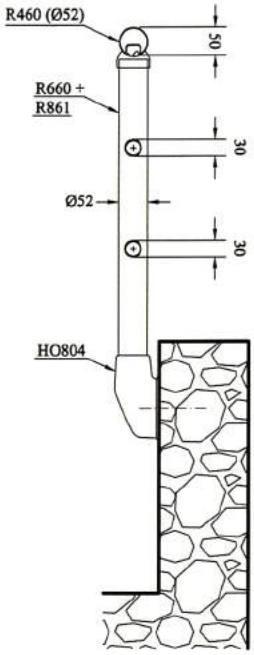

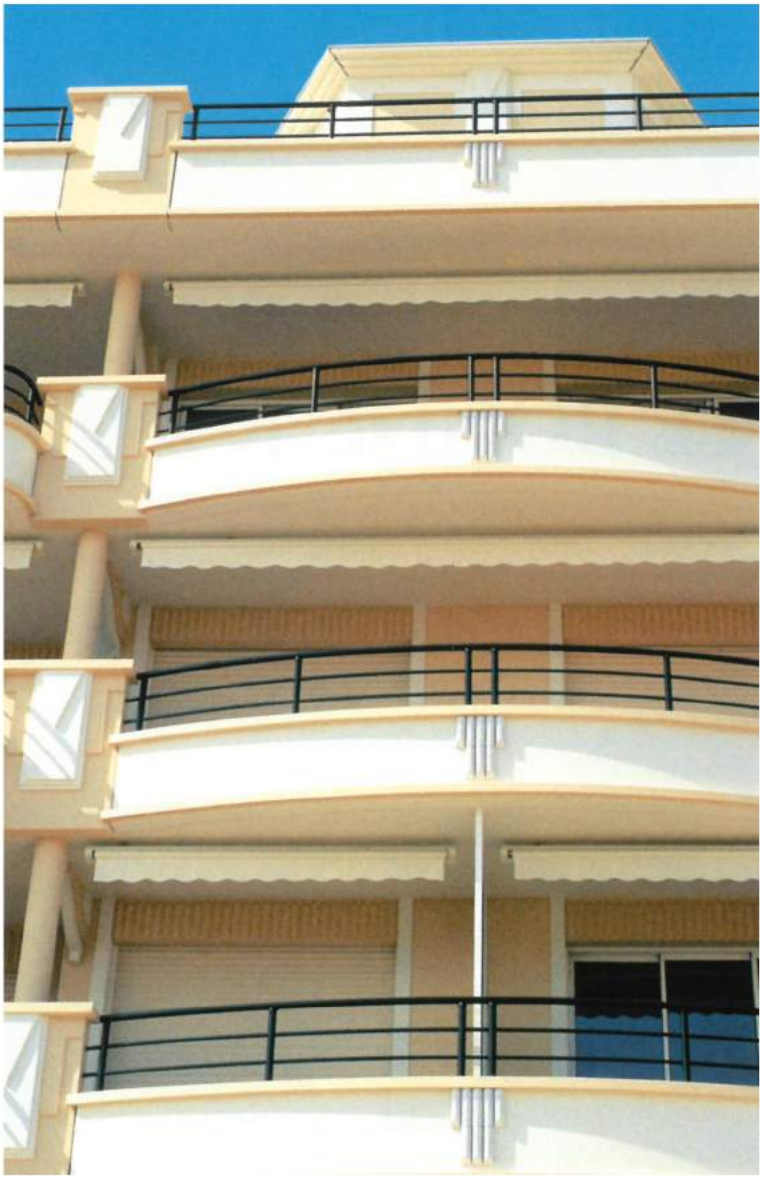

horiz AL

# PASAMANO REDONDO R460

Multiuso, este perfil ofrece una solución sencilla para numerosas utilizaciones gracias a sus accesorios técnicos (codos articulados, consolas murales, bridas de unión).
Barra de apoyo, pasamano de barandilla, rampas de escalera, el perfil R460 se adapta a todos los estilos y se curva muy fácilmente.

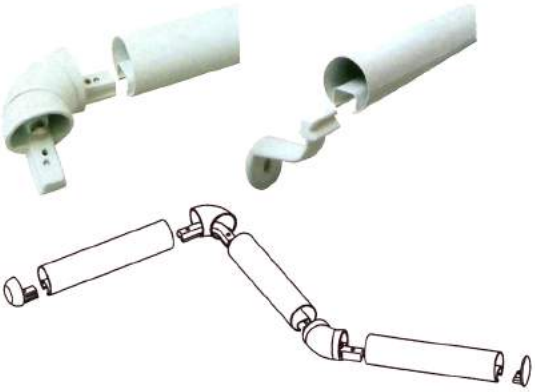

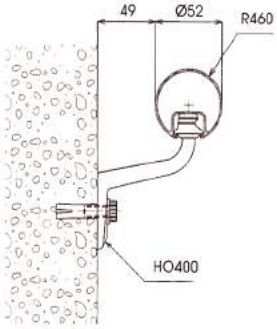

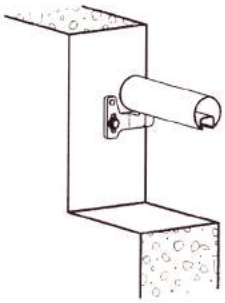

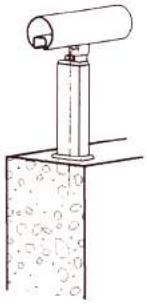

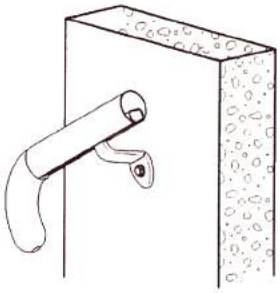

horiz AL

# SEPARADORES DE BALCON

Modelos con pinzas de aleación de aluminio o con perfiles de encuadre específicos (para paneles de 6 a 8 mm)

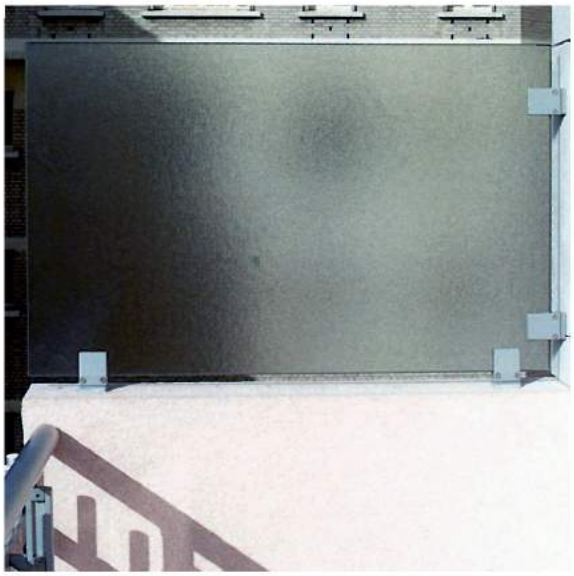

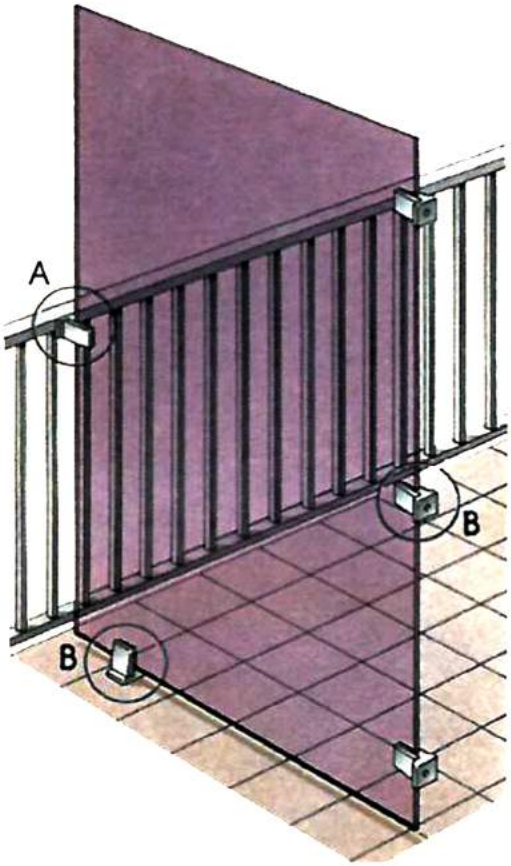

## CARACTERÍSTICAS TÉCNICAS

### Configuración

Barandillas con panel de relleno, resina acrílica, vidrio laminar.
Barandillas con relleno de barrotes de diferentes secciones.
Barandillas mixtas con barrotes y paneles.
Las barandillas anteriormente determinadas se pueden realizar con hueco o sin hueco entre el pasamano y el relleno.

### Tratamiento de la superfície

Lacado, siguiendo carta RAL y con garantía de QUALICOAT.
Anodizado en natural satinado con garantía EWAA/EURAS.
Accesorios en natural o lacado, según acabado de la barandilla.

### Sistemas de anclaje

En general, para la fijación del soporte es necesario una base de hormigón.
Fijación sobre forjado o murete de hormigón.
Fijación bajo forjado de hormigón.
Fijación en murete de hormigón inclinado, en el exterior y frontal.

## ARGUMENTOS PARA CONVENCERLES

Una gran libertad de elección de diseño para los arquitectos.
Una gran seguridad y solidez.
Una mayor libertad de colores, la gama RAL le ofrece una gran variedad de colores.
Durabilidad de las barandillas gracias a un material inoxidable.
Montaje sencillo y ràpido.
Los diferentes tipos de barra de soporte permite cualquier tipo de configuración.
Las fijaciones sobre, bajo o en ángulo del forjado de hormigón, da buenos resultados, especialmente para la renovación de edificios viejos que no satisfacen las normas sobre el hormigón. Es también una solución segura y poco costosa.
Diferentes tipos de pasamanos, separaciones de balcones, cruces de San Andrés,... completan la gama HORIZAL.
Creadas como un juego de construcción, las barandillas HORIZAL ofrecen posibilidades infinitas y unen desarollo con diseño.

horizAL
www.horizal.es
**Oficines:** Sant Gervasi de Cassoles, 96-98 Entl- 2. 08022 Barcelona (Spain)
T +34 931 145 425
**Fàbrica:** Ctra. de Sales, 2 · 17853 Tortellà · Girona